マグネットグリッパー SGM-HP/-HT

吸着面: Ø20～50 mm

マグネットグリッパー SGM-HP/-HT

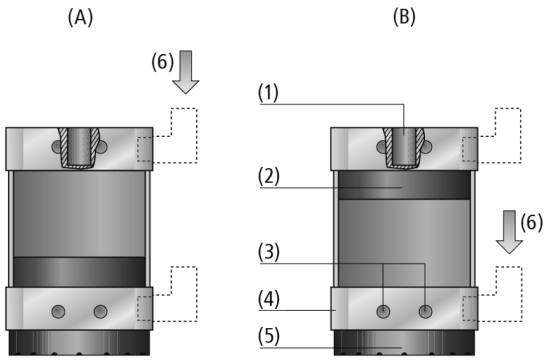

システムデザイン マグネットグリッパー SGM-HP/-HT

マグネットグリッパー SGM-HPを使用した板金搬送

業界特有のアプリケーションへの適合性

アプリケーション

- 穴の開いたシートメタルや複雑な形状の鋼板、プレス後の成型部品など、様々な金属ワークの搬送に適した高保持力タイプのマグネットグリッパー
- 金属ワークの搬送に好適
- 滑り防止リングなしでも高い保持力を実現
- ホットスタンピング (熱間プレス) など高温ワークへの使用が可能なHTタイプ

デザイン

- 永久磁石 (2) が内蔵された堅牢なアルミニウム製ハウジング (4)
- ダイナミックな搬送工程においてもワークの横滑りを抑制する滑り防止リング (5)
- 双安定設計: 圧縮エア供給口 (6) が2か所あり、停電時にもマグネットの位置は「把持 (A) 」または「開放 (B) 」のまま維持
- グリッパー上面の取付用ネジ穴 (1) 、および2つの側面にホルダー取付用ネジ穴 (3) を用意
- オプションでホルダー HTSを取り付けて使用可能
- オプションの補助パーツを使用することで、円柱状のものや曲面のあるワークを安定して搬送可能

製品特徴

- 永久磁石を内蔵しており、電源供給なしでも安全にワーク搬送が可能
- 軽量かつコンパクトなデザイン
- 取り換えが容易な滑り防止リングが付属、ワークの横滑りを防止
- 側面からもツーリング接続が可能なため、より柔軟性の高い使用が可能
- 溶接工程での使用も想定した堅牢な設計

© J. Schmalz GmbH / 技術的な変更がある場合がございます / 上で生成された 20.12.2023

シュマルツに連絡してください。 Schmalz K.K / 〒224-0027 横浜市都筑区大棚町3001-7/ +81 45 565-5150 / schmalz@schmalz.co.jp

マグネットグリッパー SGM-HP/-HT

吸着面: Ø20～50 mm

発注コード マグネットグリッパー SGM-HP/-HT

SGM	–	HP	–	40	–	G1/4-IG
1		2		3		4

1 – 製品仕様

タイプ	種類
SGM	マグネットグリッパー

2 – 製品仕様

タイプ	種類
HP	高保持力
HT-HP	高保持力・耐高温

3 – グリッパーサイズ

タイプ	把持面
(例) 40	Ø 40 mm

4 – 上面取付口

タイプ	ネジ径
G1/8-IG	平行G1/8メネジ
G1/4-IG	平行G1/4メネジ

マグネットグリッパー SGM-HP/-HTは組立済みで納品されます。納品内容は以下の通りです。

- マグネットグリッパー SGM-HP (滑り防止リング付属) : 幅広いサイズをラインアップ
- マグネットグリッパー SGM-HT (吸着面: スチール製) : 幅広いサイズをラインアップ
- PU (ポリウレタン) 製滑り防止リング (SGM-HPのみ)
- アクセサリ: HT2 (耐高温ゴム) 製滑り防止リング (SGM-HT向け)
- アクセサリ: 磁石位置検出センサ (SGM-HPのみ)

スペアパーツ: 滑り防止リング (PU製)

アクセサリ: 磁石位置検出センサ、ホルダーシステム、補助パーツ (ADT) 、滑り防止リング (HT2製) 、プロテクター

発注データ マグネットグリッパー SGM-HP/-HT

型式*	製品コード
SGM-HP 20 G1/8-IG	10.01.17.00424
SGM-HP 30 G1/8-IG	10.01.17.00316
SGM-HP 40 G1/4-IG	10.01.17.00304
SGM-HP 50 G1/4-IG	10.01.17.00282
SGM-HT-HP 30 G1/8-IG	10.01.17.00397
SGM-HT-HP 40 G1/4-IG	10.01.17.00403
SGM-HT-HP 50 G1/4-IG	10.01.17.00402

*注記:適切なワンタッチホースコネクタについては、「フィルターと接続」の章の「ワンタッチホースコネクタ」を参照してください。

発注データ スペアパーツ マグネットグリッパー SGM-HP/-HT

型式	スペアパーツ		製品コード
SGM-HP 20 G1/8-IG	滑り防止リング	REIB-RING SGM 20 PU-55	10.01.17.00418
SGM-HP 30 G1/8-IG	滑り防止リング	REIB-RING SGM 30 PU-55	10.01.17.00385
SGM-HP 40 G1/4-IG	滑り防止リング	REIB-RING SGM 40 PU-55	10.01.17.00373
SGM-HP 50 G1/4-IG	滑り防止リング	REIB-RING SGM 50 PU-55	10.01.17.00381
SGM-HT-HP 30 G1/8-IG	-	-	-
SGM-HT-HP 40 G1/4-IG	-	-	-
SGM-HT-HP 50 G1/4-IG	-	-	-

シュマルツに連絡してください。 Schmalz K.K / 〒224-0027 横浜市都筑区大棚町3001-7/ +81 45 565-5150 / schmalz@schmalz.co.jp

マグネットグリッパー SGM-HP/-HT

吸着面: Ø20～50 mm

発注データ アクセサリ マグネットグリッパー SGM-HP/-HT

型式	ホルダーシステム A2	ホルダーシステム A3	ホルダーシステム A5	
SGM-HP 20 G1/8-IG	10.01.17.00565	10.01.17.00561	10.01.17.00579	10.01.17.00654
SGM-HP 30 G1/8-IG	10.01.17.00567	10.01.17.00557	10.01.17.00563	10.01.17.00651
SGM-HP 40 G1/4-IG	10.01.17.00567	10.01.17.00557	10.01.17.00563	10.01.17.00651
SGM-HP 50 G1/4-IG	10.01.17.00568	10.01.17.00562	10.01.17.00564	10.01.17.00652
SGM-HT-HP 30 G1/8-IG	10.01.17.00567	10.01.17.00557	10.01.17.00563	10.01.17.00651
SGM-HT-HP 40 G1/4-IG	10.01.17.00567	10.01.17.00557	10.01.17.00563	10.01.17.00651
SGM-HT-HP 50 G1/4-IG	10.01.17.00568	10.01.17.00562	10.01.17.00564	10.01.17.00652

型式	マウンティングエレメント ADP-E...TRI製	マウンティングエレメント ADP-E...UNI
SGM-HP 20 G1/8-IG	10.01.17.00419	10.01.17.00420
SGM-HP 30 G1/8-IG	10.01.17.00421	10.01.17.00423
SGM-HP 40 G1/4-IG	10.01.17.00421	10.01.17.00423
SGM-HP 50 G1/4-IG	10.01.17.00422	10.01.17.00415
SGM-HT-HP 30 G1/8-IG	10.01.17.00421	10.01.17.00423
SGM-HT-HP 40 G1/4-IG	10.01.17.00421	10.01.17.00423
SGM-HT-HP 50 G1/4-IG	10.01.17.00422	10.01.17.00415

型式	近接スイッチ PNP	近接スイッチ NPN	フリクションリング
SGM-HP 20 G1/8-IG	-	-	-
SGM-HP 30 G1/8-IG	10.01.17.00199	10.01.17.00215	-
SGM-HP 40 G1/4-IG	10.01.17.00199	10.01.17.00215	-
SGM-HP 50 G1/4-IG	10.01.17.00199	10.01.17.00215	-
SGM-HT-HP 30 G1/8-IG	-	-	10.01.17.00410
SGM-HT-HP 40 G1/4-IG	-	-	10.01.17.00411
SGM-HT-HP 50 G1/4-IG	-	-	10.01.17.00412

型式		アクセサリ		製品コード
SGM-HP-HT	30	プロテクター	SCHUTZ SGM-30 ST	10.01.17.00522
SGM-HP-HT	40	プロテクター	SCHUTZ SGM-40 ST	10.01.17.00521
SGM-HP-HT	50	プロテクター	SCHUTZ SGM-50 ST	10.01.17.00520

シュマルツに連絡してください。 Schmalz K.K / 〒224-0027 横浜市都筑区大棚町3001-7/ +81 45 565-5150 / schmalz@schmalz.co.jp

マグネットグリッパー SGM-HP/-HT

吸着面: Ø20～50 mm

テクニカルデータ マグネットグリッパー SGM-HP/-HT

型式	滑り止めリング無しでの最大保持力 [N]*	滑り止めリング使用時の最大保持力 [N]	最大保持力に対する最適なシート厚 [mm]**	保持力 2 mm-シート、滑り止めリングなし [N]	保持力 2 mm-シート、滑り止めリング付き [N]	残留保持力 [N]
SGM-HP 20 G1/8-IG	28	19	1	25	16	0.3
SGM-HP 30 G1/8-IG	130	90	2	130	90	0.3
SGM-HP 40 G1/4-IG	320	235	4	290	210	0.3
SGM-HP 50 G1/4-IG	560	385	6	415	290	0.3
SGM-HT-HP 30 G1/8-IG	120	80	2	120	80	0.3
SGM-HT-HP 40 G1/4-IG	290	230	4	260	200	0.3
SGM-HT-HP 50 G1/4-IG	520	330	6	370	270	0.3

*注）指定保持力は、最適条件下での静的データです（主に材質や表面状態に依存します）。システム設計の際には、安全係数S=3を適用する必要があります。

**20°Cでの保持力; ワーク温度350°Cまで使用可能（プロセス条件による）、温度の影響により保持力は最大30 %低下します。

型式	圧力範囲（作動圧）[bar]	設置場所	制御バルブ	最高使用温度 [°C]	作動温度 [°C]	本体質量 [g]
SGM-HP 20 G1/8-IG	2.5 ~ 6.0 bar	BEL	双安定	-	5 ~ 70 °C	81
SGM-HP 30 G1/8-IG	2.5 ~ 6.0 bar	BEL	双安定	-	5 ~ 70 °C	215
SGM-HP 40 G1/4-IG	2.5 ~ 6.0 bar	BEL	双安定	-	5 ~ 70 °C	415
SGM-HP 50 G1/4-IG	2.5 ~ 6.0 bar	BEL	双安定	-	5 ~ 70 °C	770
SGM-HT-HP 30 G1/8-IG	2.5 ~ 6.0 bar	BEL	双安定	350	5 ~ 150 °C	215
SGM-HT-HP 40 G1/4-IG	2.5 ~ 6.0 bar	BEL	双安定	350	5 ~ 150 °C	415
SGM-HT-HP 50 G1/4-IG	2.5 ~ 6.0 bar	BEL	双安定	350	5 ~ 150 °C	770

シュマルツに連絡してください。 Schmalz K.K / 〒224-0027 横浜市都筑区大棚町3001-7/ +81 45 565-5150 / schmalz@schmalz.co.jp

マグネットグリッパー SGM-HP/-HT

吸着面: Ø20～50 mm

デザインデータ マグネットグリッパー SGM-HP/-HT

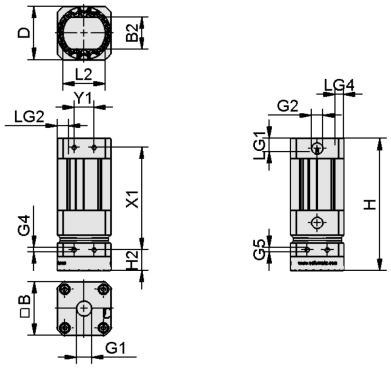

SGM-HP 20 - 50

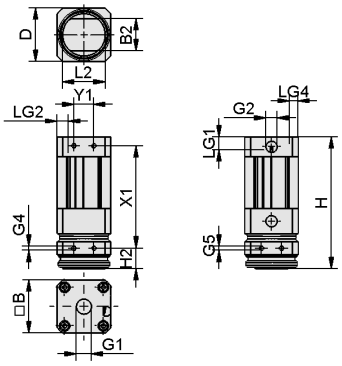

SGM-HT-HP 30 - 50

シュマルツに連絡してください。 Schmalz K.K / 〒224-0027 横浜市都筑区大棚町3001-7/ +81 45 565-5150 / schmalz@schmalz.co.jp

マグネットグリッパー SGM-HP/-HT

吸着面: Ø20～50 mm

デザインデータ マグネットグリッパー SGM-HP/-HT

型式	B [mm]	B2 [mm]*	D [mm]**	G1	G2	G4	G5	H [mm]	H2 [mm]	L2 [mm]	LG1 [mm]	LG2 [mm]	LG4 [mm]	X1 [mm]	Y1 [mm]
SGM-HP 20 G1/8-IG	21	9.1	20.0	G1/8-F	M5-F	M3-F	M3-F	78.2	13.2	12.0	6	5.0	4.0	55.0	6.5
SGM-HP 30 G1/8-IG	31	15.0	30.0	G1/8-F	G1/8-IG	M4-IG	M4-F	99.4	15.7	20.5	6	6.0	5.0	74.0	12.0
SGM-HP 40 G1/4-IG	41	24.2	40.0	G1/4-F	G1/8-IG	M4-IG	M4-F	99.4	15.7	32.0	9	6.0	5.0	74.0	12.0
SGM-HP 50 G1/4-IG	51	31.2	50.0	G1/4-F	G1/8-IG	M5-F	M4-F	123.4	15.7	41.5	10	6.0	6.5	100.0	15.0
SGM-HT-HP 30 G1/8-IG	31	15.0	26.9	G1/8-F	G1/8-IG	M4-IG	M4-F	99.2	15.5	20.5	6	6.0	5.0	74.0	12.0
SGM-HT-HP 40 G1/4-IG	41	24.2	38.4	G1/4-F	G1/8-IG	M4-IG	M4-F	99.2	15.5	32.0	9	6.0	5.0	74.0	12.0
SGM-HT-HP 50 G1/4-IG	51	31.2	48.4	G1/4-F	G1/8-IG	M5-F	M4-F	123.2	15.5	41.5	10	6.0	6.5	100.0	15.0

*滑り止めリング（スタジアム型）なしのグリッパーの接触面は約D×B2に相当、滑り止めリング（丸型）ありの場合は寸法D
**グリッパーの接触面（円形）は寸法Dに相当します。

マルチメディアによる製品紹介

メディア	リンク
製品紹介映像	https://vimeo.com/187625174 https://vimeo.com/435057811 https://vimeo.com/803893026

シュマルツに連絡してください。 Schmalz K.K / 〒224-0027 横浜市都筑区大棚町3001-7/ +81 45 565-5150 / schmalz@schmalz.co.jp